S450H

Napęd hydrauliczny

Napęd hybrydowy (24V + hydraulika) do bram skrzydłowych do użytku przydomowego i półprzemysłowego dla skrzydła o długości 3 m (SB) i 2 m (CBAC).

Uniwersalność zastosowań

FAAC S450 H jest siłownikiem przeznaczonym do zastosowań przydomowych jak i półprzemysłowych o wysokiej, dochodzącej do 100% sprawności. Zasilanie silnika napędem 24V umożliwia podłączenie baterii zasilania awaryjnego. Duża prędkość wysuwu tłoka pozwala na szybsze otwarcie bramy niż w przypadku zastosowania siłowników tradycyjnych.

Bezpieczeństwo

Wyłącznie napęd hydrauliczny zapewnia maksymalne zabezpieczenie przeciwzgnieceniowe posiadając dwa bardzo czułe zawory zwrotne oraz zintegrowany encoder (patent FAAC) odwracający ruch zamykanej bramy w przypadku napotkania przeszkody.

Niezawodność

Konstrukcja napędu oparta o wykorzystanie systemu hydraulicznego do przesuwu tłoka siłownika zapewnia bardzo ciche działanie urządzenia i niezawodność w każdych warunkach atmosferycznych, w zakresie temperatur zewnętrznych od -20°C do +55°C.

S450H - CHARAKTERYSTYKA TECHNICZNA

	CBAC	SB
Zasilanie	230 V AC 50 Hz	
Zasilanie silnika	24 - 36 V DC	
Pobór mocy	70W-288 W	
Pobór prądu	7 A	
Siła ciągu	5000N (E124) - 3600 (E024S)	
Skok tłoka	311 mm	
Prędkość wysuwu	2,5 cm/s (E124)-2,0(E024S)	
Maks. długość skrzydła	2 m	3 m
Częstotliwość pracy w temperaturze do 55°C	Praca ciągła	
Zakres temperatur pracy	-20°C ÷ +55°C	
Ciężar	6,5 kg	
Wymiary (DłxSz.xWys.) w mm	1113x85x119	
Stopień ochrony	IP55	
Blokada hydrauliczna	TAK	NIE
Mechaniczne ograniczniki (regulowane)	TAK	

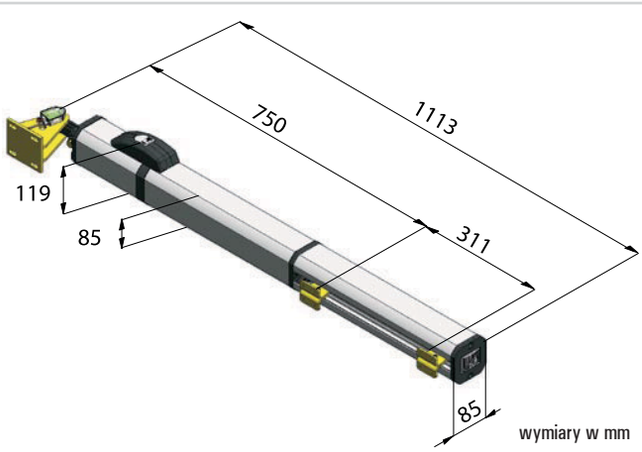

WYMIARY INSTALACYJNE

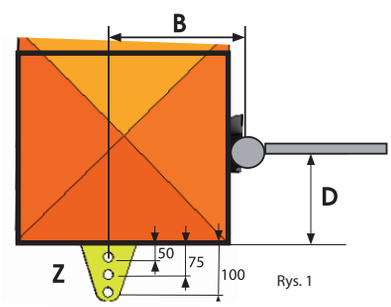

Rys. 1

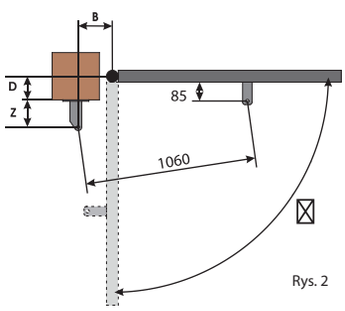

Rys. 2

Wymiary instalacji „ B"
(PATRZ RYSUNEK 1-2)

TAB.1	B	
	XXX	XXXX
D XXX	120° (3)	120° (3)
XXX	110° (2)	110° (2)
XXX	115° (1)	110° (1)

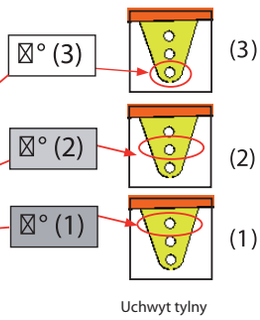

Uchwyt tylny

Wymiary instalacji „ D"
(PATRZ RYSUNEK 2)

wymiary w mm

TAB. 1	B									
D	75-84	85-94	95-104	105-114	115-124	125-134	135-144	145-154	155-164	165-175
20-24					110° (3)	110° (3)	115° (3)	108° (3)	100° (3)	100° (3)
25-34					108° (3)	110° (3)	110° (3)	103° (3)	100° (3)	94° (3)
35-44				100° (3)	107° (3)	108° (3)	104° (3)	111° (2)	104° (2)	100° (2)
45-54				100° (3)	105° (3)	106° (3)	100° (3)	106° (2)	100° (2)	96° (2)
55-64			97° (3)	100° (3)	105° (3)	99° (3)	107° (2)	100° (2)	96° (2)	92° (2)
65-74		93° (3)	97° (3)	100° (3)	100° (3)	110° (2)	101° (2)	96° (2)	102° (1)	98° (1)
75-84		90° (3)	95° (3)	100° (3)	105° (2)	102° (2)	111° (1)	105° (1)	98° (1)	94° (1)
85-94	90° (3)	90° (3)	95° (3)	100° (2)	104° (2)	96° (2)	104° (1)	100° (1)	94° (1)	90° (1)
95-104	90° (3)	90° (3)	95° (3)	100° (2)	96° (2)	106° (1)	98° (1)	96° (1)	90° (1)	
105-114	90° (3)	90° (3)	95° (2)	97° (2)	103° (1)	99° (1)	94° (1)	92° (1)		
115-124	90° (3)	90° (2)	95° (2)	98° (1)	100° (1)	94° (1)				
125-134	90° (2)	90° (2)	95° (1)	98° (1)	94° (1)					
135-144	90° (2)	90° (2)	95° (1)	94° (1)						
145-154	90° (1)	90° (1)	94° (1)							
155-164	90° (1)	90° (1)								
165-170	90° (1)									

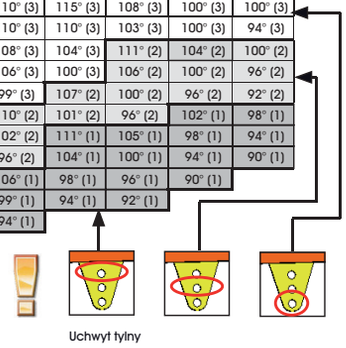
Uchwyt tylny

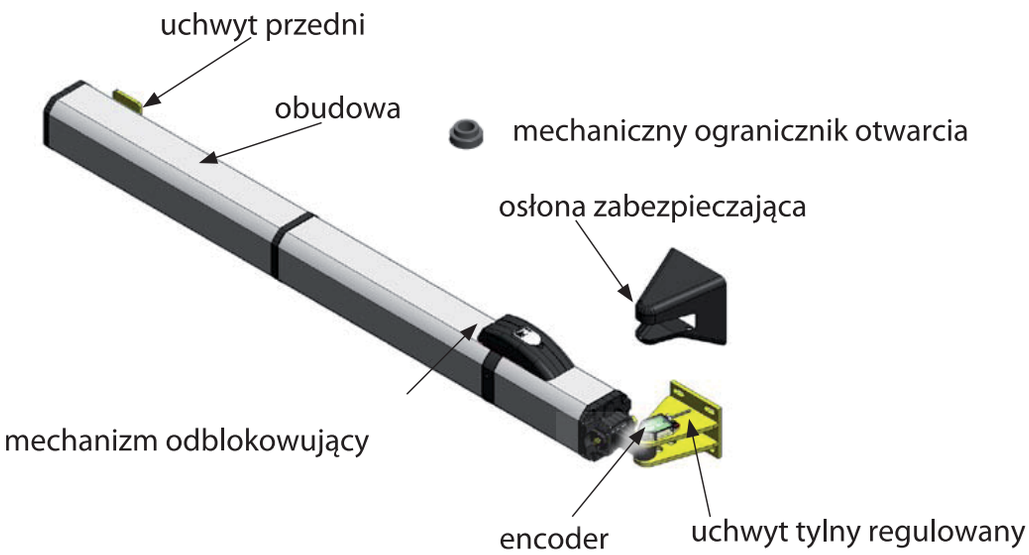

S450H - Wyposażenie i cennik

Model	Zastosowanie		Kod artykułu	Cena netto (zł)	Cena brutto (zł)
	Maks. długość skrzydła (m)	Częstotliwość użytkowania (%)			
S450H CBAC*	2	100	104100	**1.740,00**	**2.140,20**
S450H SB**	3	100	104101	**1.670,00**	**2.054,10**

Wyposażenie dodatkowe do modelu S450H	Kod artykułu	Cena netto (zł)	Cena brutto (zł)
Centrala sterująca E024S w obudowie	790286	**720,00**	**885,60**
Centrala sterująca E124 w obudowie	790284	**1.130,00**	**1.389,90**
Podstawa pod baterie zasilania awaryjnego(do centrali E 124)***	390926	**75,00**	**92,25**
Zestaw zasilania awaryjnego X-BAT 24 (do centrali E 024)	390923	**427,00**	**525,21**
Zamek odblokowujący z kluczem indywidualnym	418221-418256	**52,00**	**63,96**
Urządzenia zdalnego sterowania, bezpieczeństwa i sygnalizacji	patrz strony od 77 do 81		

Przykładowy zestaw S450H - do bram dwuskrzydłowych o dł. do 2 m (E 024S)

Ilość	Opis wyposażenia	Kod artykułu	Cena netto (zł)	Cena brutto (zł)
2	Siłowniki S450H CBAC	104100	**3.480,00**	**4.280,40**
1	Centrala sterująca E024S	790286	**720,00**	**885,60**
1	Moduł radiowy XF433	319006	**144,00**	**177,12**
1	Pilot 4-przyciskowy XT4 433 RC/XT4 433 RCBE, z kodem dynamicznie zmiennym	787452/797454	**39,00**	**47,97**
1	Fotokomórka XP 15B	785149	**135,00**	**166,05**
		RAZEM	**4.518,00**	**5.557,14**

Uwagi

* Model S450H CBAC posiada blokadę hydrauliczną przy zamknięciu i otwarciu.

** Model S450H SB nie posiada blokady hydraulicznej i dlatego wymaga zastosowania zamka elektromagnetycznego.

*** Zalecane baterie ołowiowe 12 V-4 Ah/90 x 70 x 108 mm.

AKCESORIA

Elektrozamek
str. 83

Fotokomórka Safebeam
str. 81

Antena
str. 77

Lampa FAACLIGHT
str. 80

Pilot XT2 868 SLH LR
str. 78

Pilot XT4 433 RC Pilot XT4 433 RCBE
str. 76