Napęd elektromechaniczny

do bram skrzydłowych do użytku przydomowego dla skrzydła o długości do 2,5 m

Łatwy montaż

Ze względu na swoją kompaktową budowę napęd 391 jest szybki i łatwy w montażu bez konieczności wykonania kosztownych przeróbek adaptujących.

Wygoda połączona z bezpieczeństwem

Wykonanie siłownika w wersji elektromechanicznej czyni napęd FAAC 391 idealnym rozwiązaniem do przydomowych zastosowań. Siłownik jest wyposażony w wygodny w obsłudze, bezpieczny system zwalniający, dzięki któremu można przy użyciu prywatnego klucza otworzyć i/lub zamknąć skrzydło lub skrzydła bramy w przypadku awarii zasilania elektrycznego lub awarii siłownika.

Idealne rozwiązanie dla szerokich słupków bramowych

Napęd elektromechaniczny FAAC 391 jest najbardziej praktycznym i ekonomicznym rozwiązaniem przy automatyzowaniu bram o szerokich słupkach bramowych. Zastosowanie silnika samoblokującego uniemożliwia uchylenie skrzydła bramy po zamknięciu co powoduje, że dla bram o długości skrzydła do 2,5 m nie ma konieczności stosowania zamka elektromagnetycznego.

391 - CHARAKTERYSTYKA TECHNICZNA

	391 E	391
Zasilanie	230 V	-
Pobór mocy	120 W	110 W
Maks. liczba cykli / dzień	80	
Prędkość kątowa	13°/s	
Maks. moment	250 Nm	
Zakres temperatur pracy	-20°C +55°C	
Stopień ochrony	IP 44	
Ciężar	8,7 kg	7 kg

Wymiary zewnątrzne

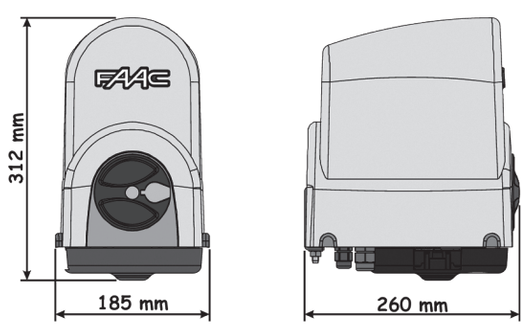

wymiary w mm

Wymiary instalacyjne

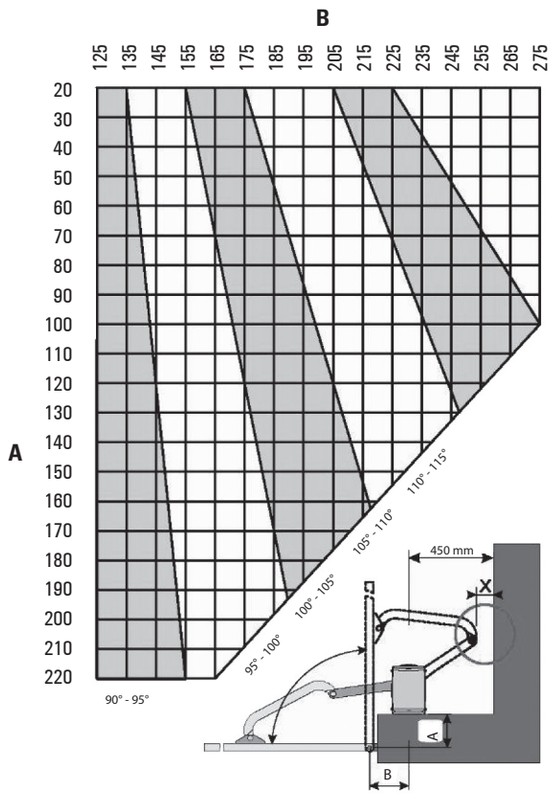

391 - Wyposażenie i cennik

Model	Zastosowanie		Kod artykułu	Cena netto (zł)	Cena brutto (zł)
	Maks. długość skrzydła (m)	Częstotliwość użytkowania (cykle/dzień.)			
391 E (z wbudowanym modułem sterującym)	2,5	80	**104576**	**1.442,00**	**1.773,66**
391	2,5	80	**104577**	**969,00**	**1191,87**

Wyposażenie dodatkowe do modelu 391	Kod artykułu	Cena netto (zł)	Cena brutto (zł)
Fotokomórka XP 15B	785149	**135,00**	**166,05**
Moduł radiowy XF 868	319007	**149,00**	**183,27**
Bateria zasilania awaryjnego X-BAT	390923	**450,00**	**553,50**
Urządzenia zdalnego sterowania, bezpieczeństwa i sygnalizacji	patrz strony od 74 - 80		

Gotowy zestaw 391 - do bram dwuskrzydłowych o dł. do 2,5 m

Ilość	Opis wyposażenia	Kod artykułu	Cena netto (zł)	Cena brutto (zł)
1	Siłownik 391 z elementami mocującymi i ramieniem łamanym	104577	**2.540,00**	**3.124,20**
1	Siłownik 391E z wbudowanym modułem sterującym	104576		
1	Moduł radiowy XF 868 Mhz	319007		
1	Pilot 2-przyciskowy XT2 868 SLH LR (czarny/biały)	7870091/787009		
1	Fotokomórka XP 15B	785149		
	Cena zestawu 391 z modułem radiowym XF 433 i pilotem 4-przyciskowym XT4 433 RC/RCBE		**2.520,00**	**3.099,60**

AKCESORIA

Fotokomórka XP20B D

Fotokomórka XP15B

Antena

Lampa FAACLIGHT

Pilot XT2 868 SLH LR

Pilot XT4 868 SLH LR